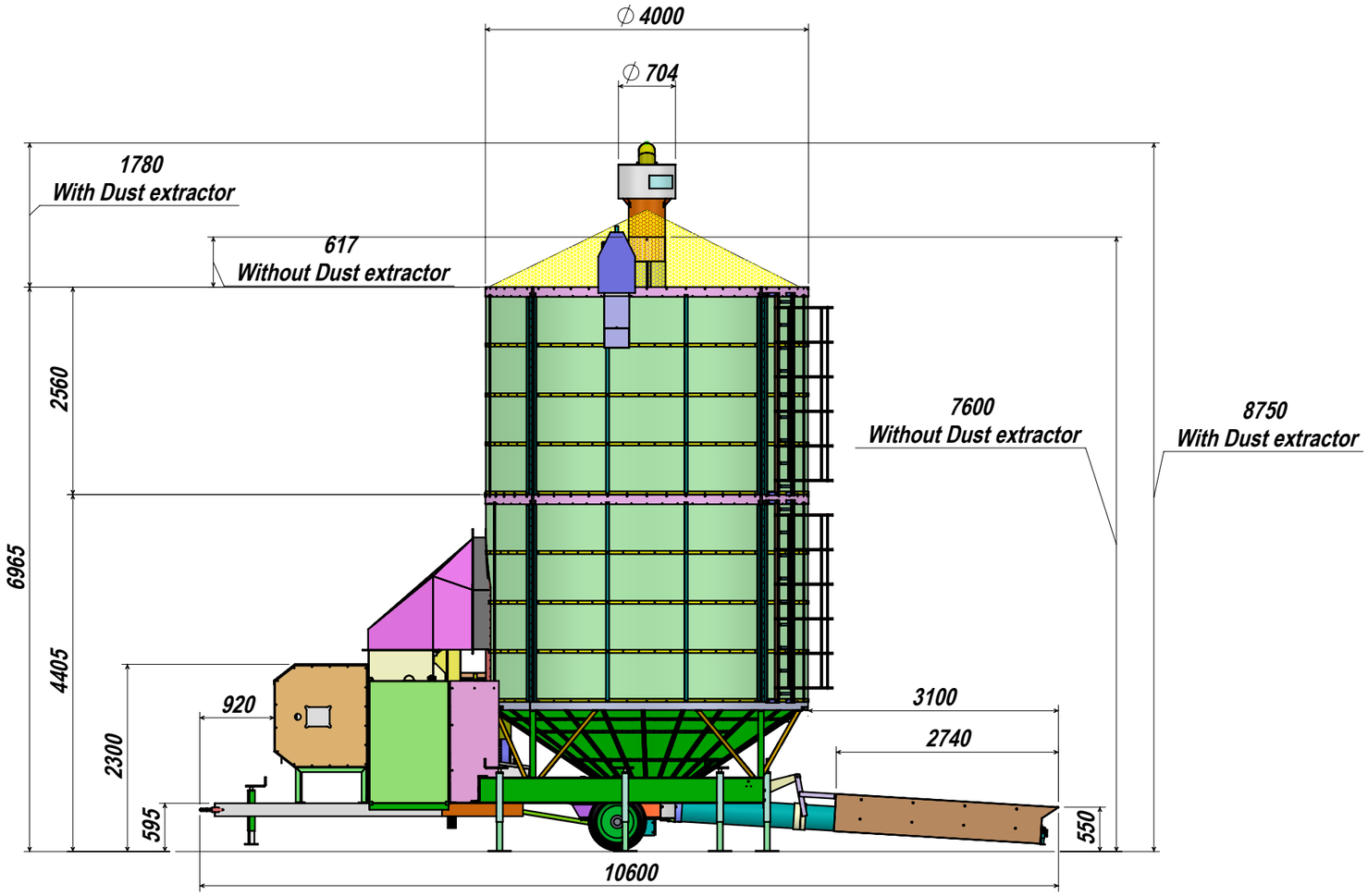

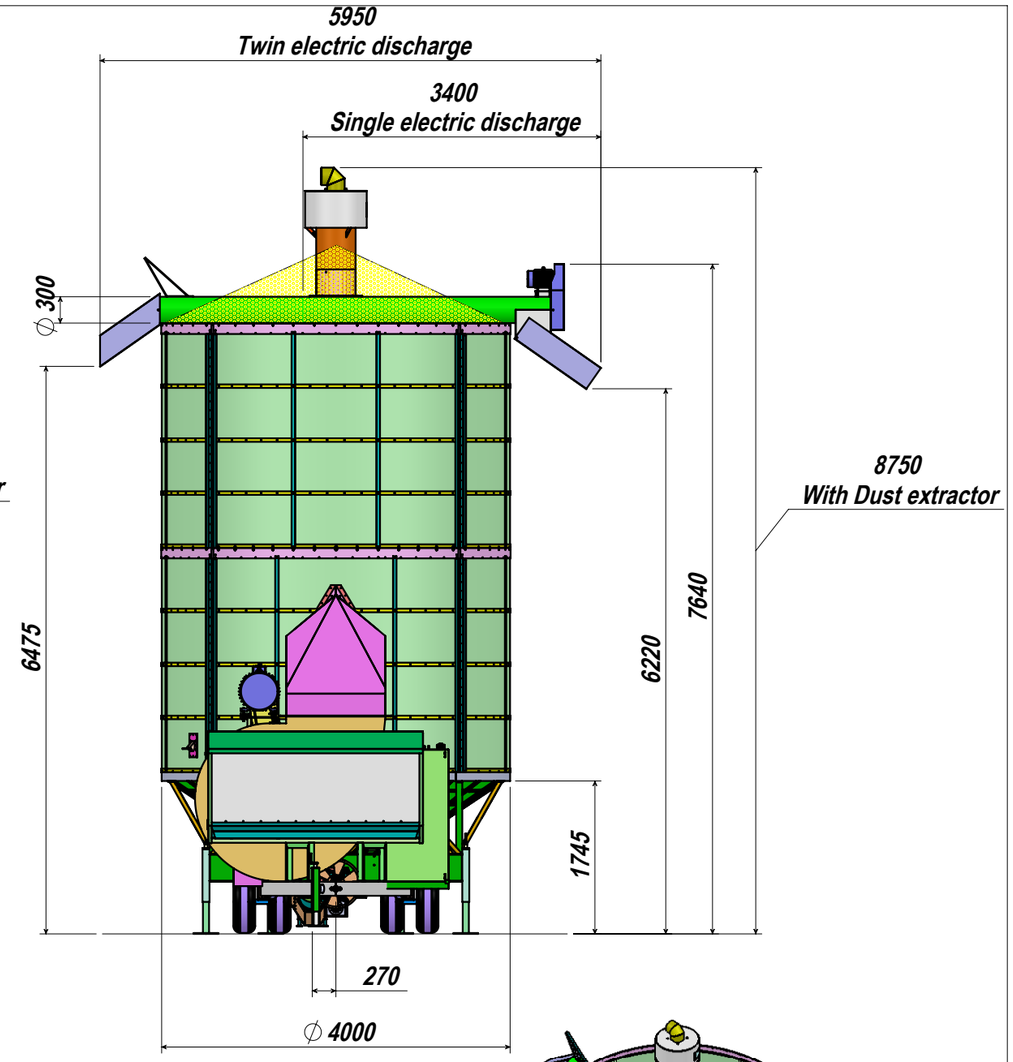

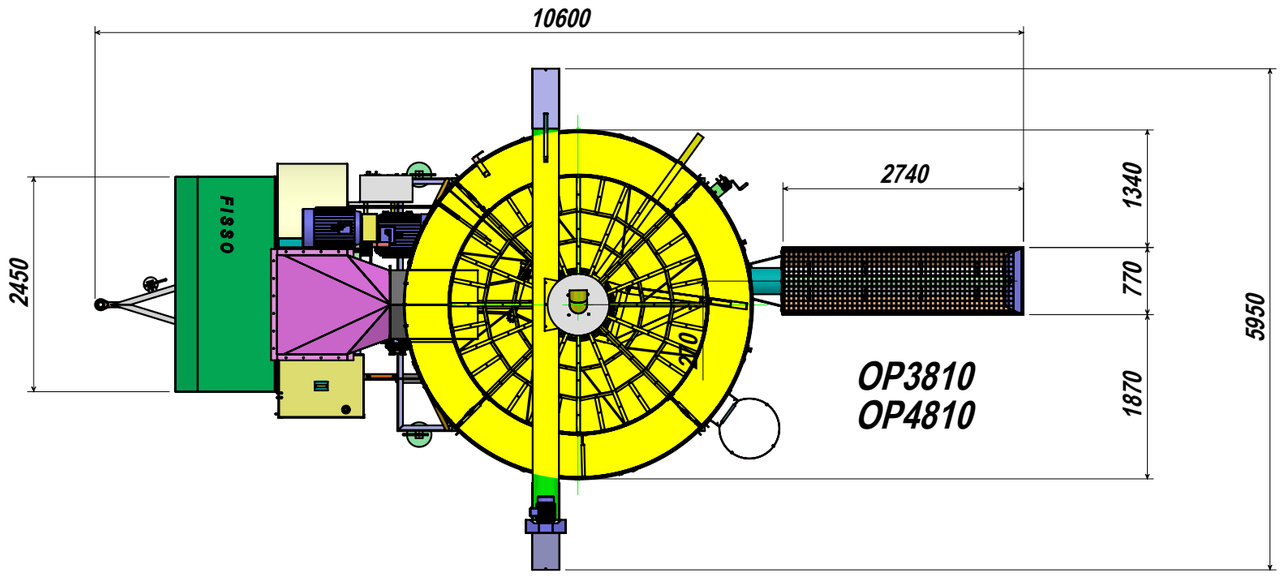

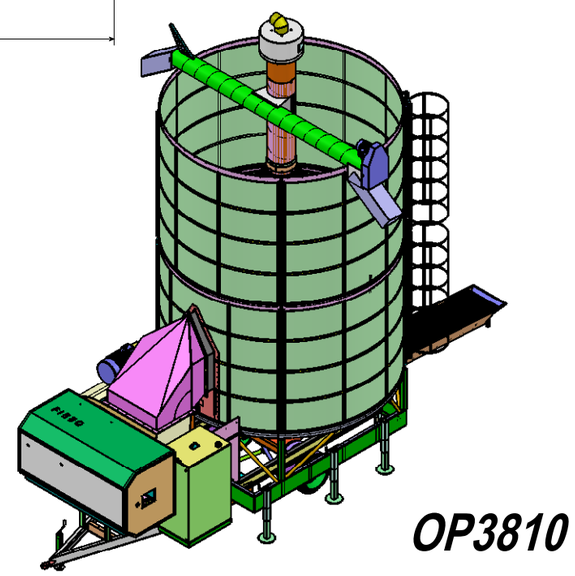

TOLERANZE GENERALI	QUOTE SENZA INDICAZIONE DI TOLLERANZA SECONDO UNI EN 22768/1 GRADO DI PRECISIONE : PRECISO							
GR.DIMENSIONI:								
MEDIO	± 0.1	± 0.2	± 0.3	± 0.5	± 0.8	± 1.2	± 2	± 3
PRECISO	± 0.05	± 0.1	± 0.15	± 0.2	± 0.3	± 0.5	-	-

GRADO DI PRECISIONE ANGOLARE :
PARTICOLARI LAVORATI ±0°30' - PARTICOLARI STAMPATI ±1

TOGLIERE SPIGOLI VIVI
SMUSSI NON QUOTATI Sm. 1 x 45°

6.3 3.2

A3

TRATTAMENTO:

MATERIALE :

Percorso file: E:\LAVORO\80 00 0000\400\OPICO 3810\

Massa finito : 9865.88 [kg.]

Quantità:

Disegnatore:

Ver.

Scala: 1:70

Data:

AGRIMEC

Nome : 1__Twin electric discharge or Single electric discharge

Fa parte di: 2__With Dust extractor or Without Dust extractor

CODICE : 80500001_3

IL PRESENTE DISEGNO E' DI PROPRIETA' DELLA "Agrimec s.r.l.." NON PUO' ESSERE RIPRODOTTO NE' TRASMESSO A TERZI SENZA APPROVAZIONE SCRITTA

Foglio 1 di 1