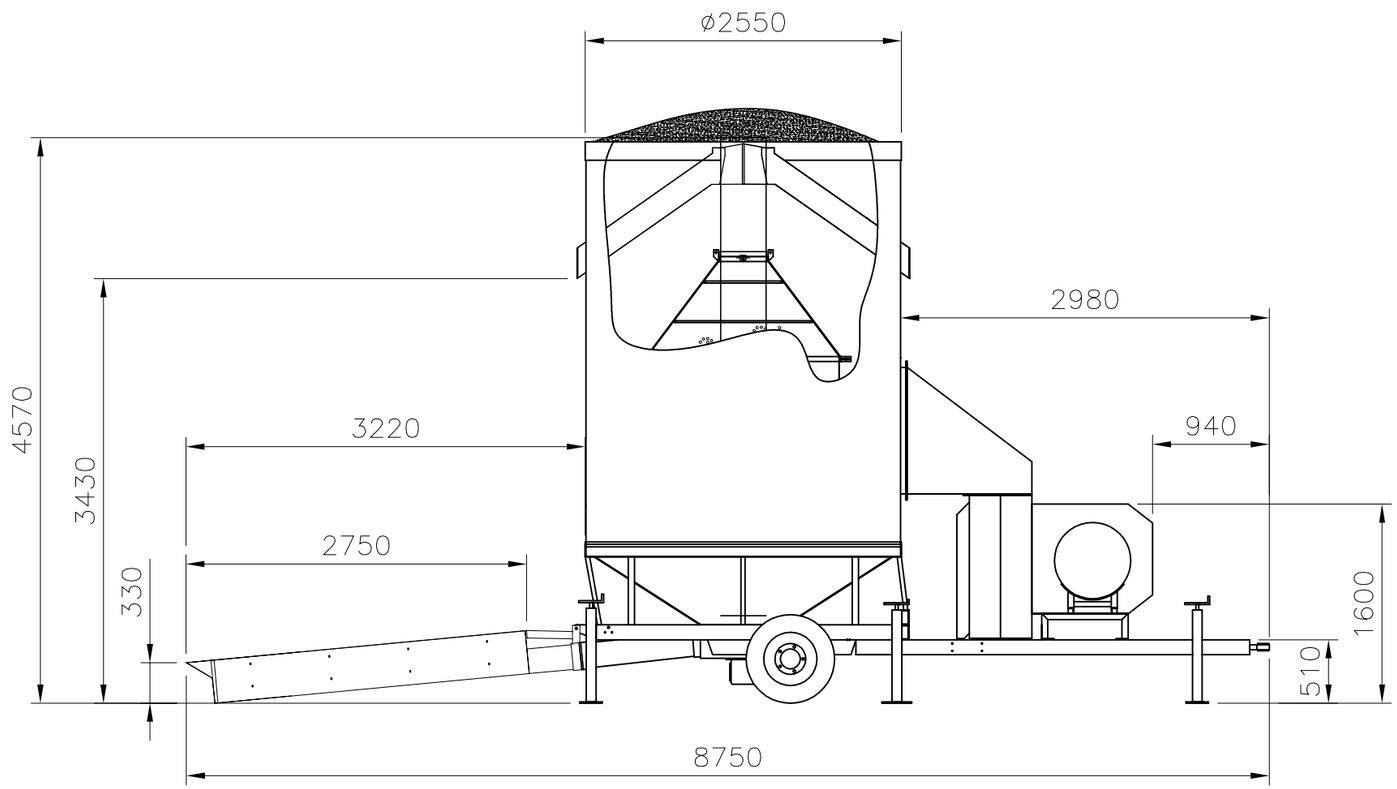

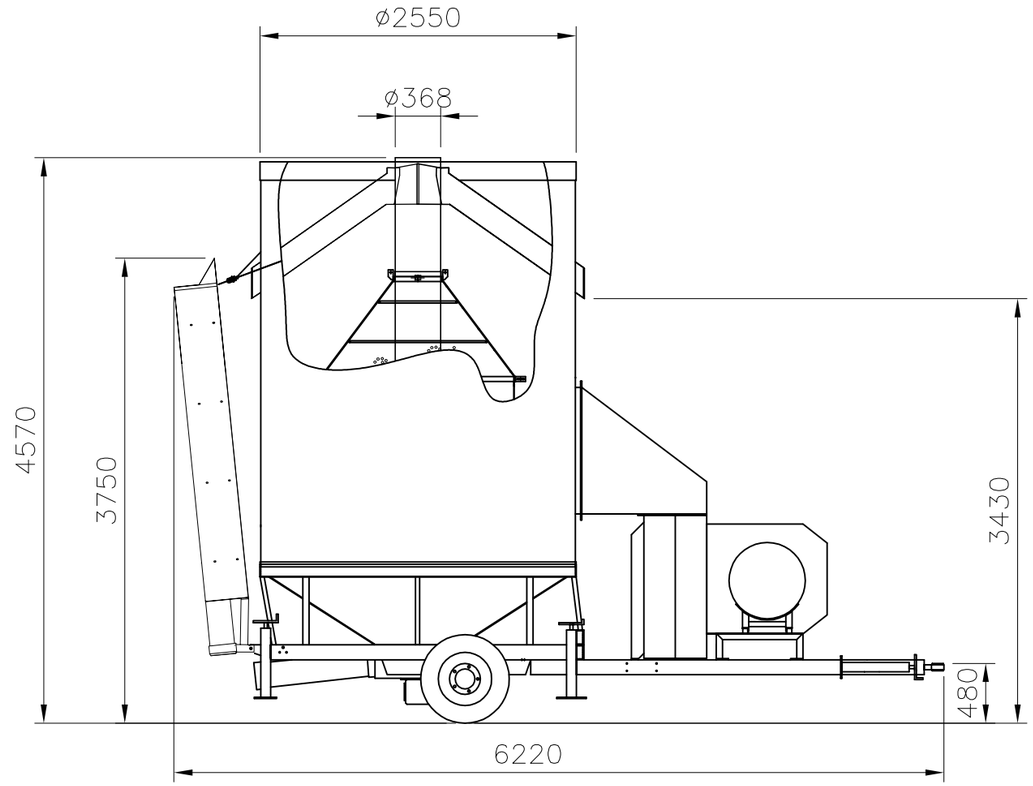

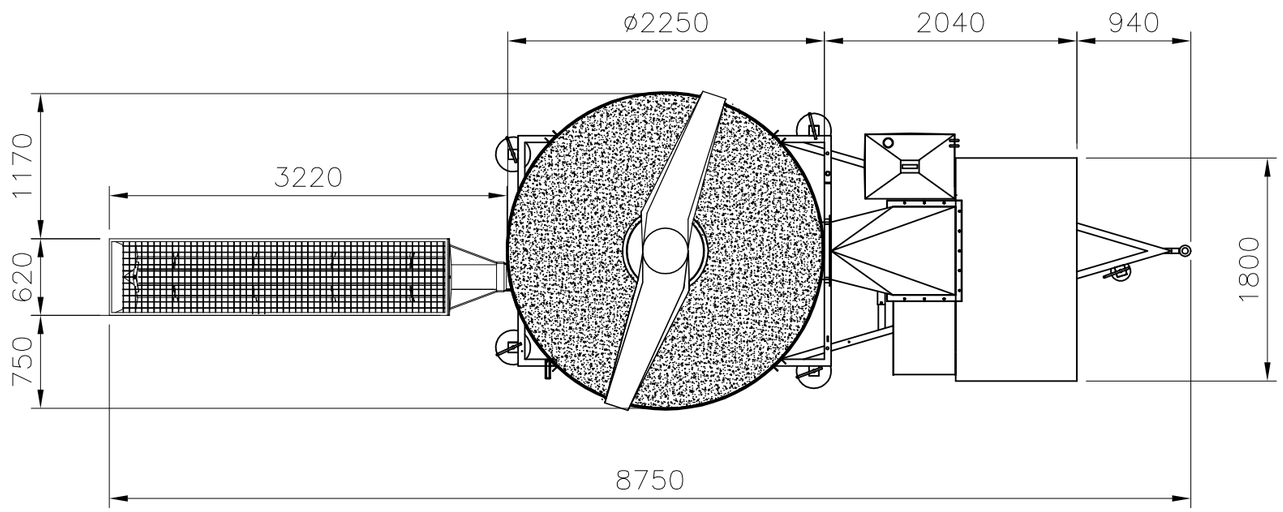

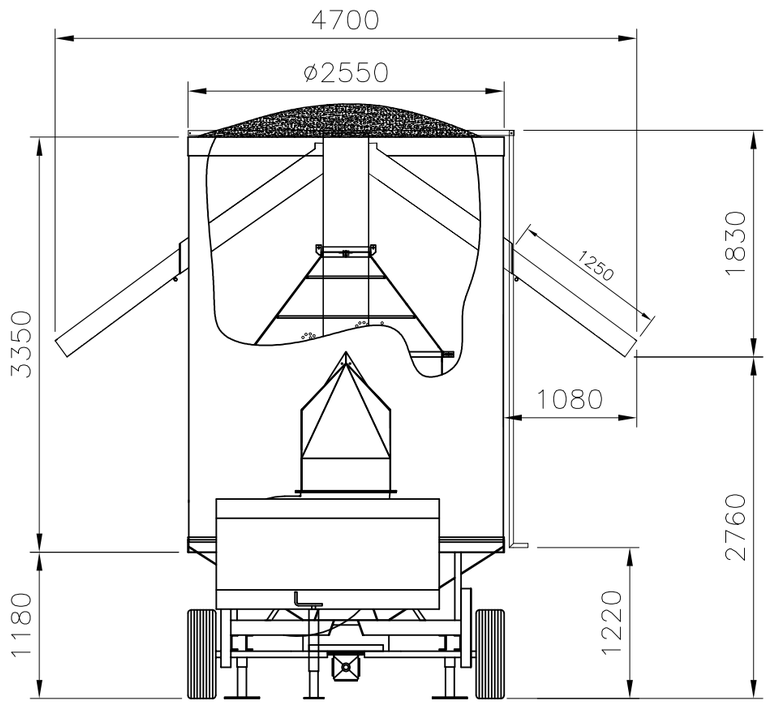

SMUSSI NON QUOTATI 1 x45° TOGLIERE SPIGOLI VIVI 6.3 (3.2) A3	AGRIMEC	MATERIALE:	Scala:	Data creazione: 28.01.2013
		NOME: **OPICO 120 ECO** **Standard guillotine discharge (single or twin)** FA PARTE DI :		CODICE 80090001_1

PERCORSO FILE: \\Server\archivio tecnico \ARCHIVIO TECNICO \DISEGNI ESSICCATOI\Disegni OPICO\SCHEMI GENERALI\ SCHEMI PER 2011\ OPICO 120ECO 01

IL PRESENTE DISEGNO E' DI PROPRIETA' DELLA "AGRIMEC S.R.L." NON PUO' ESSERE RIPRODOTTO NE' TRASMESSO A TERZI SENZA APPROVAZIONE SCRITTA